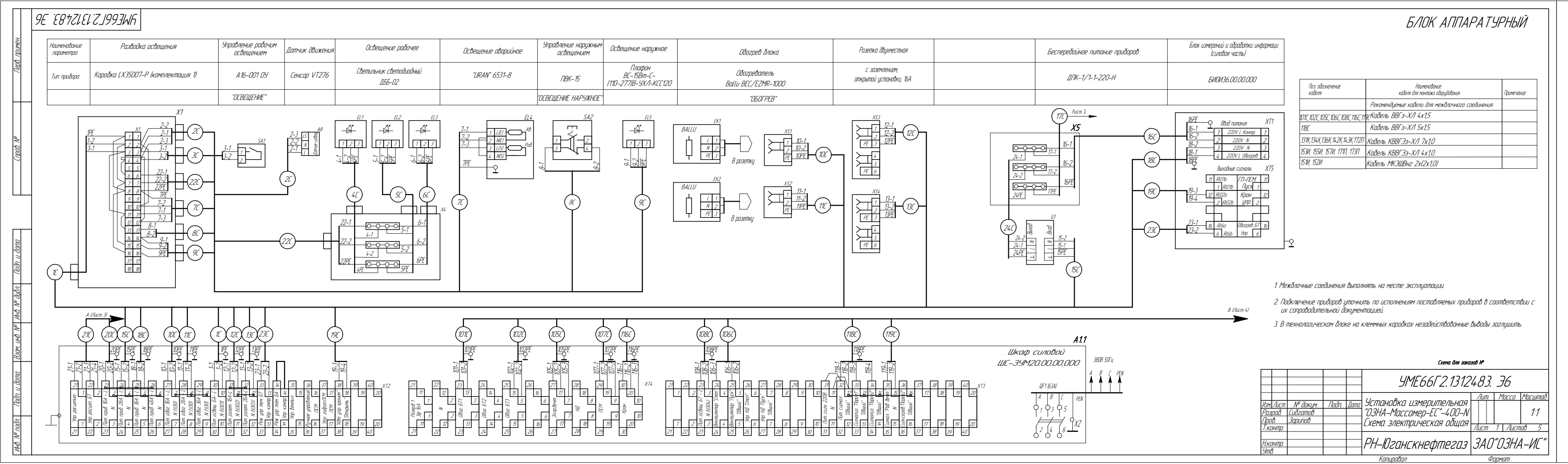
УМЕБ6Г2.131.2483 Э6
БЛОК АППАРАТУРНЫЙ
Разводка освещения
Управление рабочим освещением
Датчик движения
Освещение рабочее
Освещение аварийное
Управление наружным освещением
Освещение наружное
Обогрев блока
Розетка двухместная
Бесперебойное питание приборов
Блок измерений и обработки информации (силовая часть)
Тип прибора
Коробка LX35007-P (комплектация 1)
А16-001 ОУ
Сенсор VT276
Светильник светодиодный ДБ6-02
"URAN" 6531-8
ПВК-15
Обогреватель Ballu BEC/EZMR-1000
с заземлением, открытой установки, 16А
ДПК-1/1-1-220-Н
БИОИ36.00.00.000
"ОСВЕЩЕНИЕ"
"ОСВЕЩЕНИЕ НАРУЖНОЕ"
"ОБОГРЕВ"
Кабель ВВГз-ХЛ 4х1,5
Кабель ВВГз-ХЛ 5х1,5
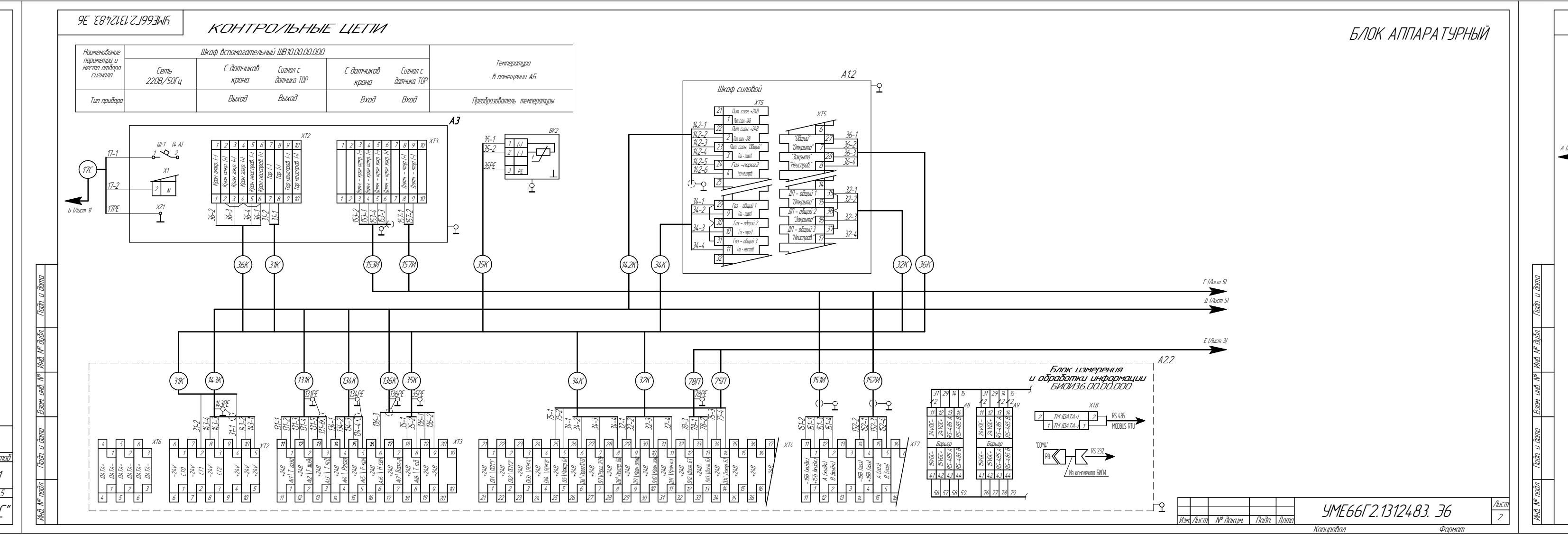
КОНТРОЛЬНЫЕ ЦЕПИ
БЛОК АППАРАТУРНЫЙ
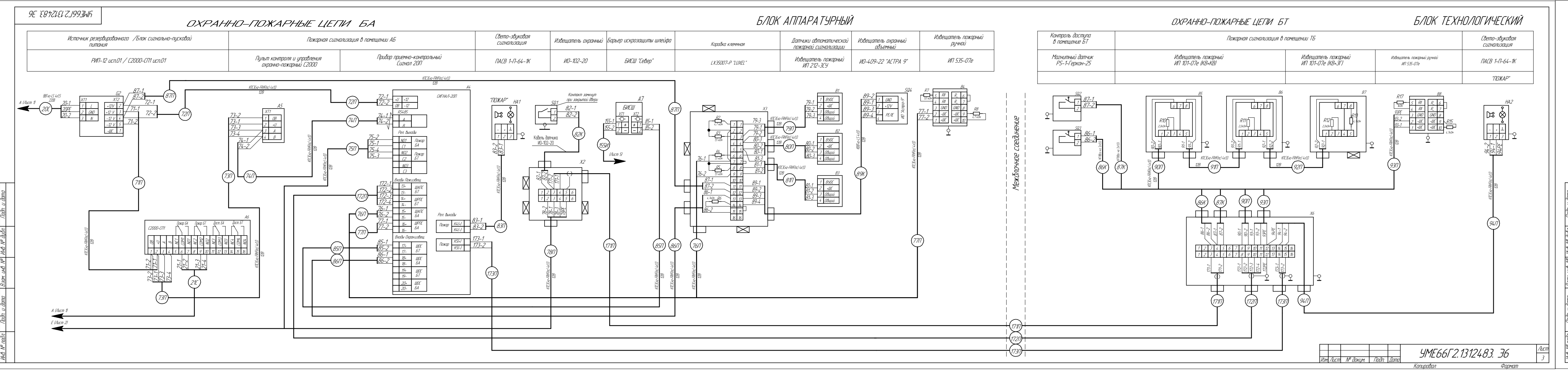
ОХРАННО-ПОЖАРНЫЕ ЦЕПИ БА
БЛОК АППАРАТУРНЫЙ
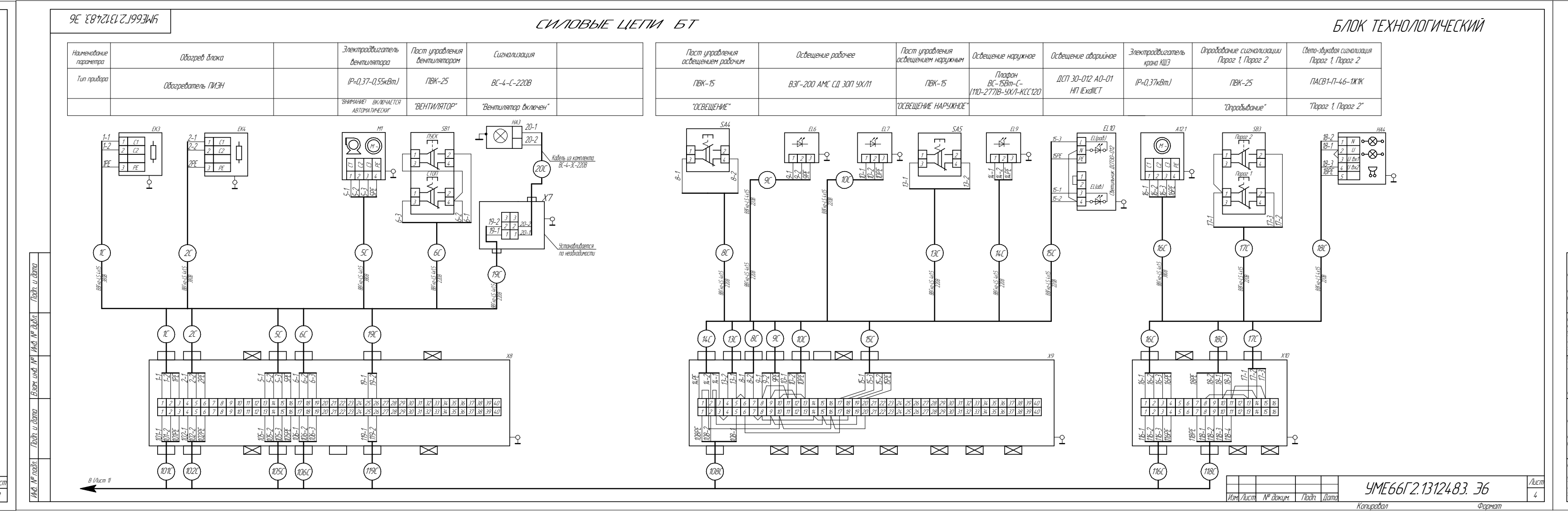
СИЛОВЫЕ ЦЕПИ БТ
БЛОК ТЕХНОЛОГИЧЕСКИЙ
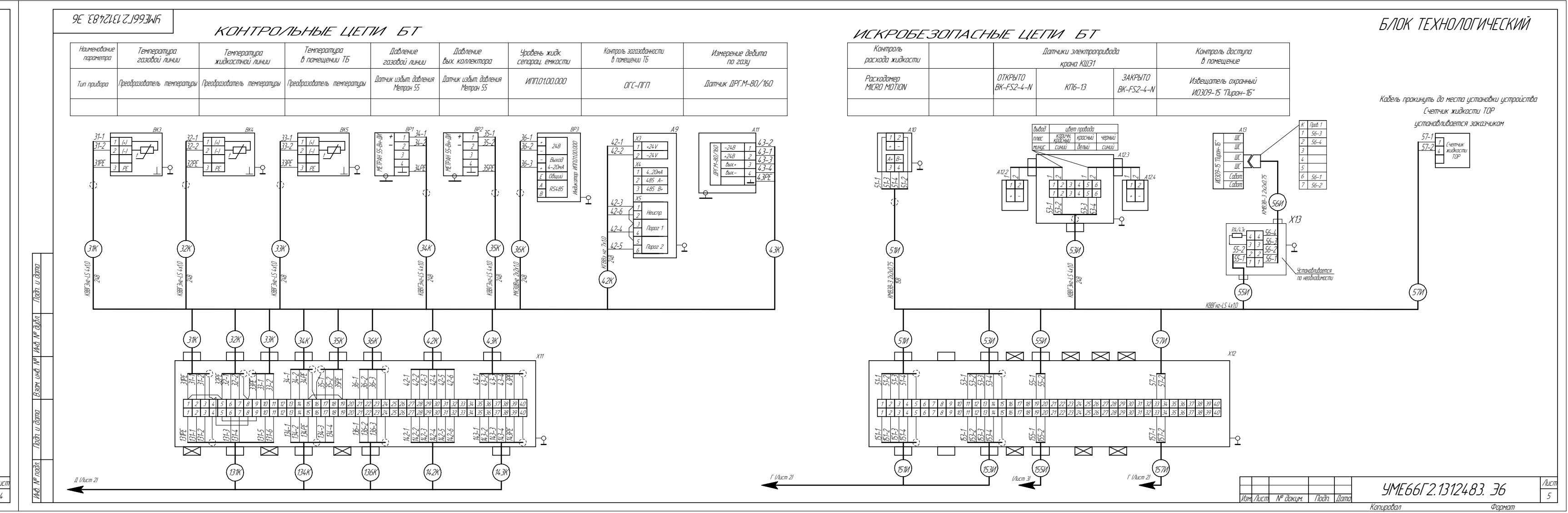
КОНТРОЛЬНЫЕ ЦЕПИ БТ
ИЗМЕРИТЕЛЬНЫЕ ЦЕПИ БТ
БЛОК ТЕХНОЛОГИЧЕСКИЙ