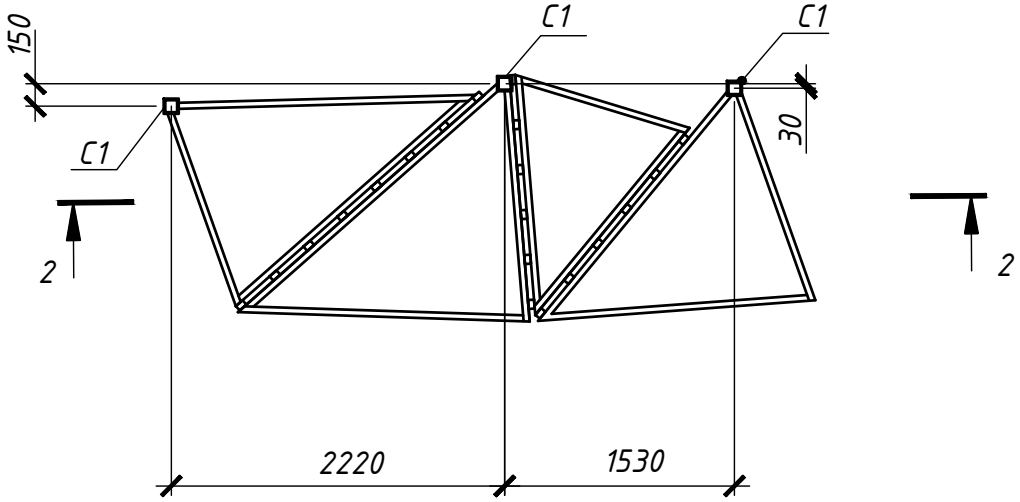

2 – 2

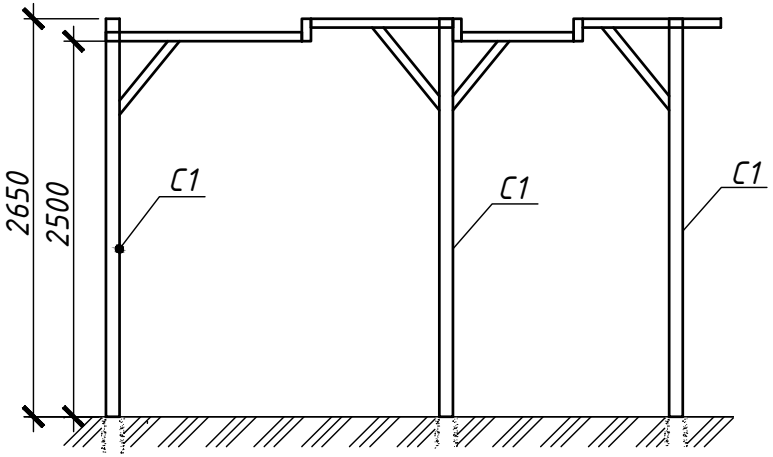

Монтаж декоративного бруса: 2,70 м2

						08.06.2021-КР			
						Теневая зона на входе перед аттракционом "Шахта 1771" в парке "Дримвуд"			
Разработал						Исполнительная схема	Стадия	Лист	Листов
							ИД	1	1
Проверил									
Согласовано						Монтаж декоративного бруса на стойки навеса №1	ООО "КРЫМСТРОЙАЛЬЯНС"		

Формат А4